«ՔԲԿ» ՊՈԱԿ-ի տարածքի ներքին պատերի, մանրահատակի ապամոնտաժման, նեքին վերանորոգման, նոր օդափոխության համակարգի լարանցման իրականացման աշխատանքների ՆԱԽԱԳԻԾ-ՆԱԽԱՀԱՇԻՎ

ՊԱՏՎԻՐԱՏՈՒ՝« Քրեակատարողական բժշկության կենտրոն» ՊՈԱԿ

ՊԱՅՄԱՆԱԳԻՐ՝ «ՔԲԿ-ՄԱԾՁԲ-21/41»

ԵՐԵՎԱՆ 2021

ՏԻՏՂՈՍԱԹԵՐԹ

«ՔԲԿ» ՊՈԱԿ-ի տարածքի ներքին պատերի, մանրահատակի ապամոնտաժման, նեքին վերանորոգման, նոր օդափոխության համակարգի լարանցման իրականացման աշխատանքների
ՆԱԽԱԳԻԾ-ՆԱԽԱՀԱՇԻՎ

ՊԱՏՎԻՐԱՏՈՒ՝« Քրեակատարողական բժշկության կենտրոն» ՊՈԱԿ

ՊԱՅՄԱՆԱԳԻՐ՝ «ՔԲԿ-ՄԱԾՁԲ-21/41»

ՃԱՐՏԱՐԱՊԵՏԱՇԻՆԱՐԱԿԱՆ ՄԱՍ
ՆԱԽԱԳԾԻ ԹՈՂԱՐԿՈՂ

«Է3 ՎԻ Է Ն ԳՐՈՒՊ» ՍՊԸ

ՏՆՕՐԵՆ Գ. ԲԵՁԻՐՋՅԱՆ

ՆԱԽԱԳԾԻ ԳՃ Ա. ՄԱՐՏԻՐՈՍՅԱՆ

ԵՐԵՎԱՆ 2021

ՆԱԽԱԳԾԻ ԿԱԶՄ , ԲԱՑԱՏՐԱԳԻՐ

Հ/Հ	ԳԾԱԳՐԵՐԻ ԱՆՎԱՆՈՒՄԸ	ԹԵՐԹ
0	ՏԻՏՂՈՍԱԹԵՐԹ	1
1	ՆԱԽԱԳԾԻ ԿԱԶՄԸ , ԲԱՑԱՏՐԱԳԻՐ	2
2	ԻՐԱՎԻճԱԿԱՅԻՆ ՀԱՏԱԿԱԳԻԾ Մ1:2000	3
3	ՀԱՏԱԿԱԳԻԾ / չափագրություն /	4
4	ՀԱՏԱԿԱԳԻԾ 2 / չափագրություն /	5
5	ՍԵՆՅԱԿՆԵՐԻ ՊԱՏԵՐԻ ՓՈՎԱԾՔ	6
6	ՀԱՏԱԿԱԳԻԾ / նախատեսվող /	7
7	ՄԵՏԱՂԱԿԱՆ ԴԱՐԱԿԱՇԱՐ	8
8	ՀԱՏԱԿԻ ՀԱՏԱԿԱԳԻԾ	9
9	ՀՈՍԱՆՔԻ ԳԾԱԳԻՐ	10
10	ՀՈՍԱՆՔԻ ԳԾԱԳԻՐ 2	11
11	ԼԿ1,ԼԿ2 վահանների հաշվարկային սխեմա	12
12	ՀՈՍԱՆՔԻ ՄԱՍՆԱԳԻՐ ԲԱՑԱՏՐԱԳԻՐ	13
13	ՕԴԱՓՈԽՈՒԹՅԱՆ ԳԾԱԳԻՐ	14
14	ՕԴԱՓՈԽՈՒԹՅԱՆ ՄԱՍՆԱԳԻՐ	15

ԲԱՑԱՏՐԱԳԻՐ

Քաղաք Երևան , Կոմիտաս 54/բ հասցեում «ՔԲԿ» ՊՈԱԿ-ի տարածքի վերանորոգման աշխատանքների ՆԱԽԱԳԻԾ-ՆԱԽԱՀԱՇԻՎ :

Նախատեսվում է ապամոնտաժել ներքին պատերը , մանրահատակի ապամոնտաժում , դռների ապամոնտաժում:

Նախատեսվում է իրականացնել նոր լարանցում , օդափոխության իրականացում , սանհանգույցի ստացում :

Նախատեսվում է իրականացնել նոր մետաղական դարակաշարեր :

Նախատեսվում է իրականացնել նոր լուսավորության համակարգ :

Հատակը պետք է իրականացնել կերամոգրանիտե սալերով :

ՃԱՐՏԱՐԱՊԵՏ	Ա. ՄԱՐՏԻՐՈՍՅԱՆ		«ՔԲԿ» ՊՈԱԿ-ի տարածքի ներքին պատերի, մանրահատակի ապամոնտաժման, ներքին վերանորոգման, նոր օդափոխության համակարգի լարանցման իրականացման աշխատանքների ՆԱԽԱԳԻԾ-ՆԱԽԱՀԱՇԻՎ		
			ՃԱՐՏ.ՇԻՆ.ՄԱՍ	ՓՈՒԼ	ԹԵՐԹ	ԹԵՐԹԵՐ
				Ա.Ն.	2	10
«ԷՅ ՎԻ ԷՆ ԳՐՈՒՊ » ՍՊԸ ՏՆՕՐԵՆ Գ. ԲԵԶԻՐՋՅԱՆ			ՆԱԽԱԳԾԻ ԿԱԶՄ , ԲԱՑԱՏՐԱԳԻՐ		

ԻՐԱՎԻՃԱԿԱՅԻՆ ՀԱՏԱԿԱԳԻԾ Մ 1:2000

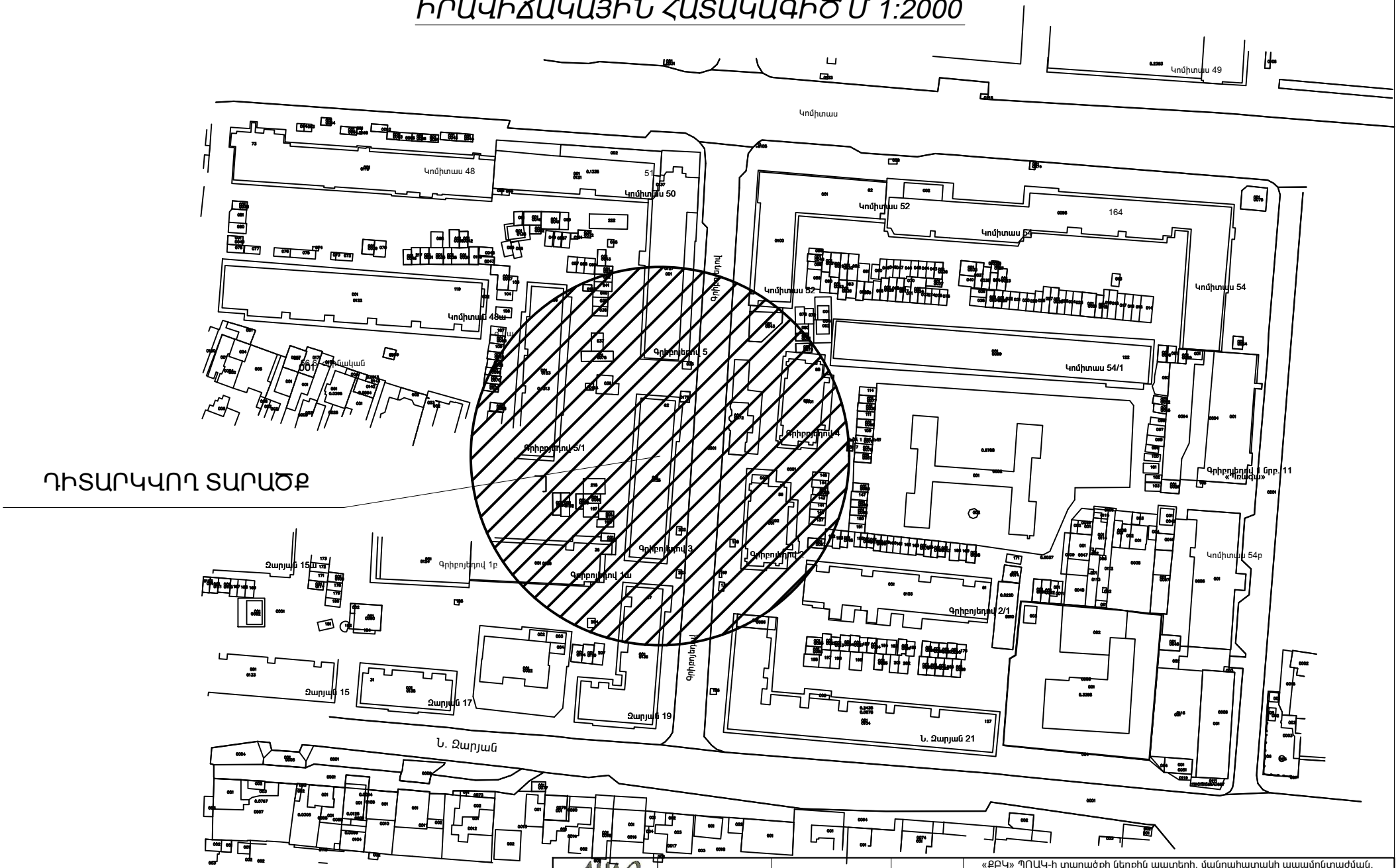

AVN GROUP	ՃԱՐՏԱՐԱՊԵՏ	Ա. ՄԱՐՏԻՐՈՍՅԱՆ		«ՔԲԿ» ՊՈԱԿ-ի տարածքի ներքին պատերի, մանրահատակի ապամոնտաժման, նեքին վերանորոգման, նոր օդափոխության համակարգի լարանցման իրականացման աշխատանքների ՆԱԽԱԳԻԾ-ՆԱԽԱՀԱՇԻՎ		
			ՃԱՐՏ.ՇԻՆ.ՄԱՍ	ՓՈՒԼ	ԹԵՐԹ
				Ա.Ն.	3
	«ԷՅ ՎԻ ԷՆ ԳՐՈՒՊ » ՍՊԸ ՏՆՕՐԵՆ Գ. ԲԵՁԻՐՋՅԱՆ		ԻՐԱՎԻՃԱԿԱՅԻՆ ՀԱՏԱԿԱԳԻԾ Մ 1:2000		

ՀԱՏԱԿԱԳԻԾ / չափագրություն /

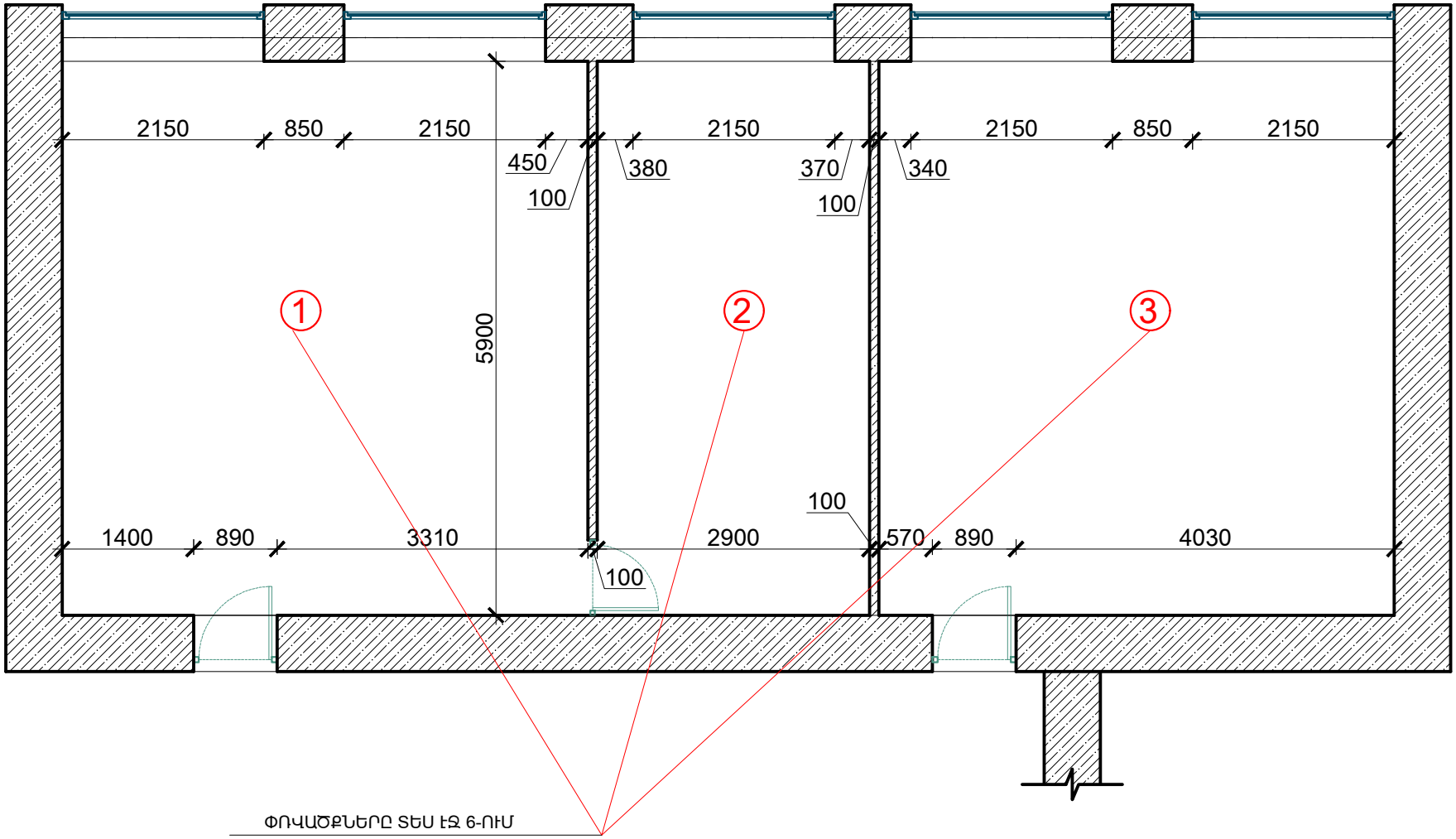

ՃԱՐՏԱՐԱՊԵՏ	Ա. ՄԱՐՏԻՐՈՍՅԱՆ		«ՔԲԿ» ՊՈԱԿ-ի տարածքի ներքին պատերի, մանրահատակի ապամոնտաժման, նեքին վերանորոգման, նոր օդափոխության համակարգի լարանցման իրականացման աշխատանքների ՆԱԽԱԳԻԾ-ՆԱԽԱՀԱՇԻՎ			
			ՃԱՐՏ.ՇԻՆ.ՄԱՍ	ՓՈՒԼ	ԹԵՐԹ	ԹԵՐԹԵՐ
				Ա.Ն.	4	
«ԷՅ ՎԻ ԷՆ ԳՐՈՒՊ » ՍՊԸ ՏՆՕՐԵՆ Գ. ԲԵՁԻՐՋՅԱՆ			ՀԱՏԱԿԱԳԻԾ / չափագրություն /			

ՀԱՏԱԿԱԳԻԾ 2 / չափագրություն /

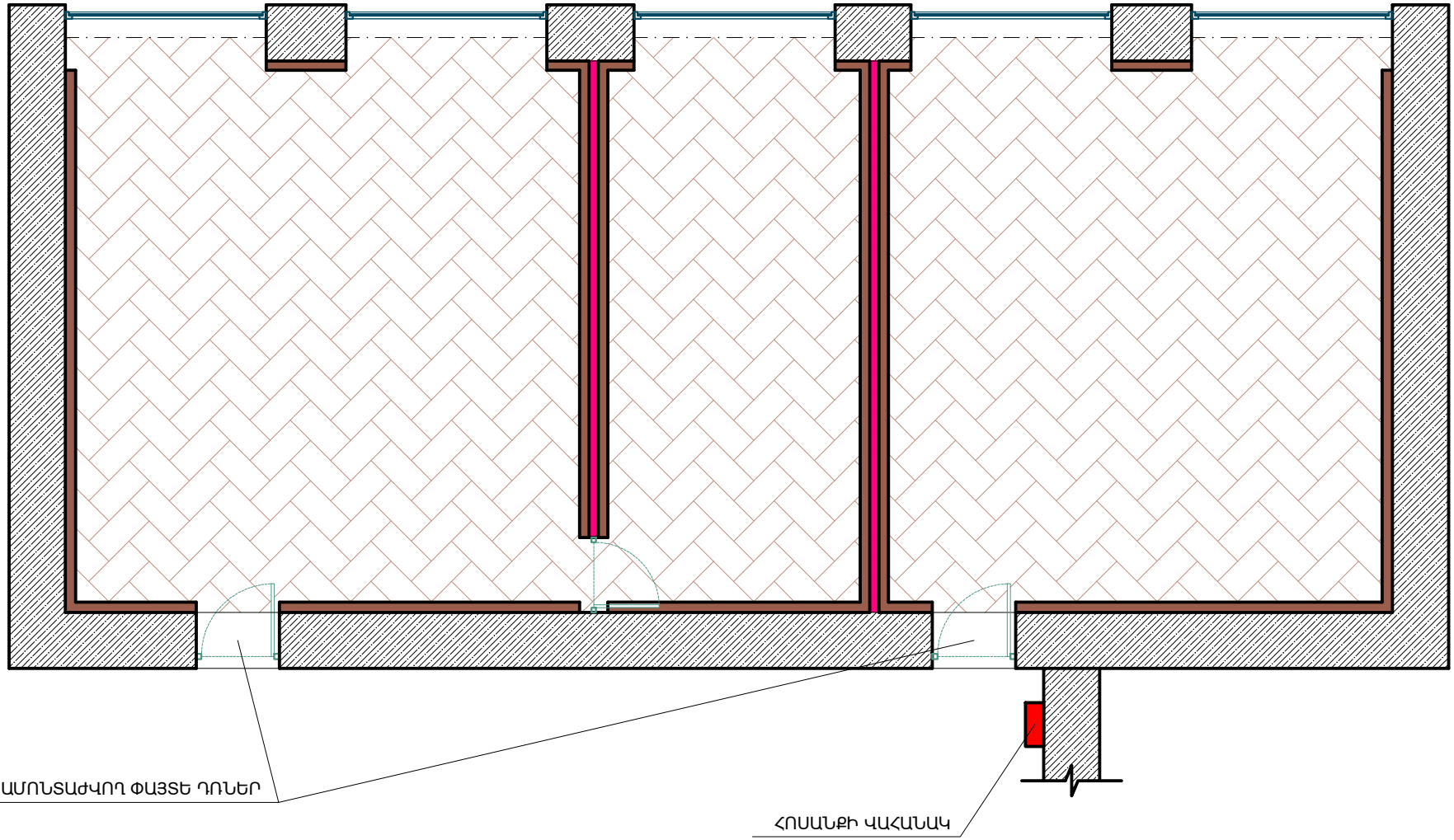

ՊԱՅՄԱՆԱԿԱՆ ՆՇԱՆՆԵՐ		
	ԱՊԱՄՈՆՏԱԺՎՈՂ ՓԱՅՏԵ ՀԱՏԱԿ	87.26 քմ.
	ԱՊԱՄՈՆՏԱԺՎՈՂ ՓԱՅՏԵ ՎԱՀԱՆՆԵՐ	
	ԱՊԱՄՈՆՏԱԺՎՈՂ ՄԻՁՆԱՊԱՏԵՐ	

ՃԱՐՏԱՐԱՊԵՏ	Ա. ՄԱՐՏԻՐՈՍՅԱՆ		«ՔԲԿ» ՊՈԱԿ-ի տարածքի ներքին պատերի, մանրահատակի ապամոնտաժման, նեքին վերանորոգման, նոր օդափոխության համակարգի լարանցման իրականացման աշխատանքների ՆԱԽԱԳԻԾ-ՆԱԽԱՀԱՇԻՎ		
			ՃԱՐՏ.ՇԻՆ.ՄԱՍ	ՓՈՒԼ	ԹԵՐԹ	ԹԵՐԹԵՐ
				Ա.Ն.	5	
«ԷՅ ՎԻ ԷՆ ԳՐՈՒՊ » ՍՊԸ ՏՆՕՐԵՆ Գ. ԲԵՁԻՐՋՅԱՆ			ՀԱՏԱԿԱԳԻԾ 2 / չափագրություն /		

ՍԵՆՅԱԿՆԵՐԻ ՊԱՏԵՐԻ ՓՈՎԱԾՔ

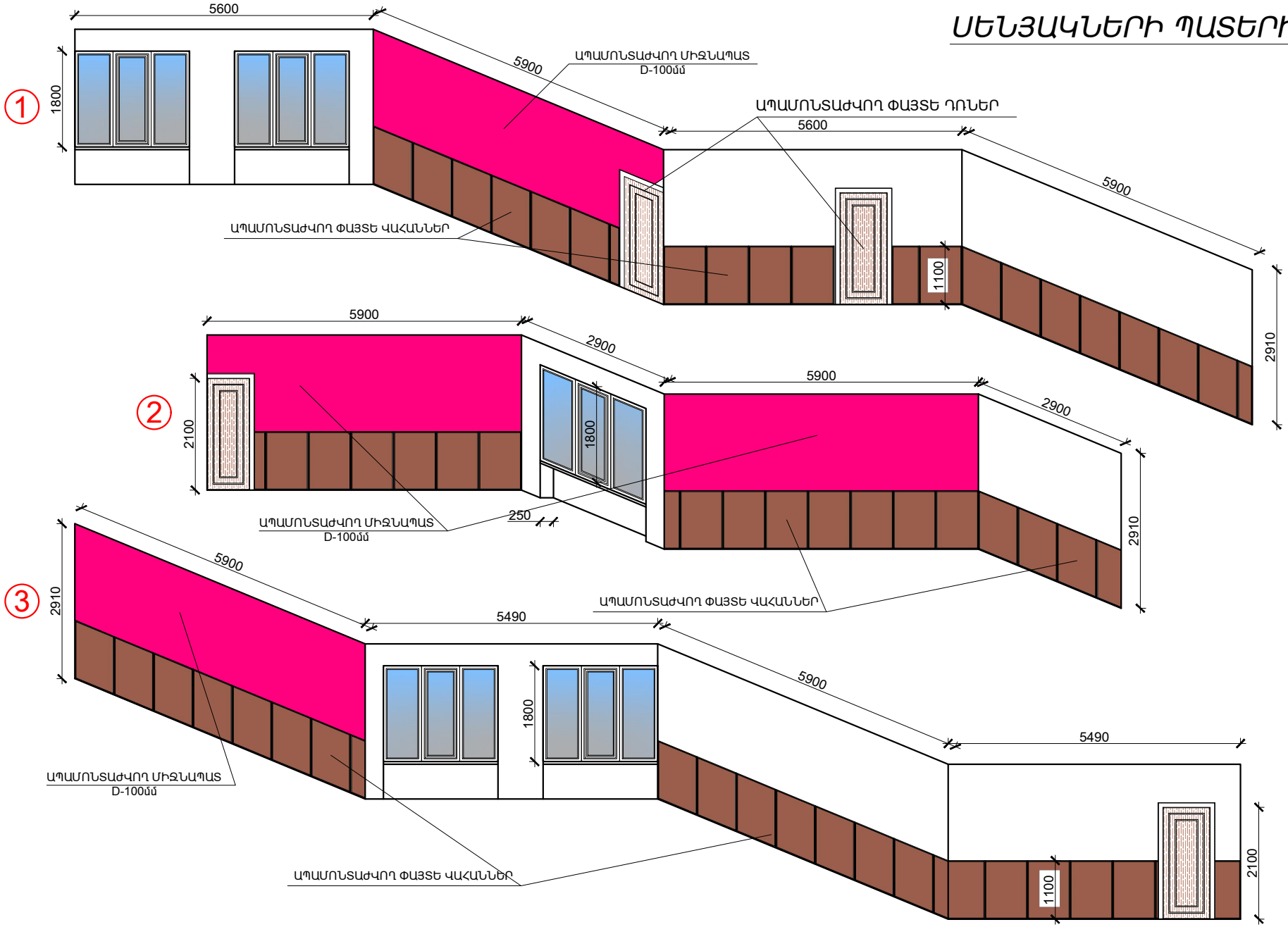

ՊԱՅՄԱՆԱԿԱՆ ՆՇԱՆՆԵՐ		
	ԱՊԱՄՈՆՏԱԺՎՈՂ ՓԱՅՏԵ ՎԱՀԱՆՆԵՐ	54.34 քմ.
	ԱՊԱՄՈՆՏԱԺՎՈՂ ՄԻՋՆԱՊԱՏԵՐ D-100մմ	35.4 քմ.

ՃԱՐՏԱՐԱՊԵՏ	Ա. ՄԱՐՏԻՐՈՍՅԱՆ		«ՔԲԿ» ՊՈԱԿ-ի տարածքի ներքին պատերի, մանրահատակի ապամոնտաժման, նեքին վերանորոգման, նոր օդափոխության համակարգի լարանցման իրականացման աշխատանքների ՆԱԽԱԳԻԾ-ՆԱԽԱՀԱՇԻՎ		
			ՃԱՐՏ.ՇԻՆ.ՄԱՍ	ՓՈՒԼ	ԹԵՐԹ	ԹԵՐԹԵՐ
				Ա.Ն.	6	
«ԷՅ ՎԻ ԷՆ ԳՐՈՒՊ » ՍՊԸ ՏՆՕՐԵՆ Գ. ԲԵՁԻՐՋՅԱՆ			ՍԵՆՅԱԿՆԵՐԻ ՊԱՏԵՐԻ ՓՈՎԱԾՔ		

ՀԱՏԱԿԱԳԻԾ / նախատեսվող /

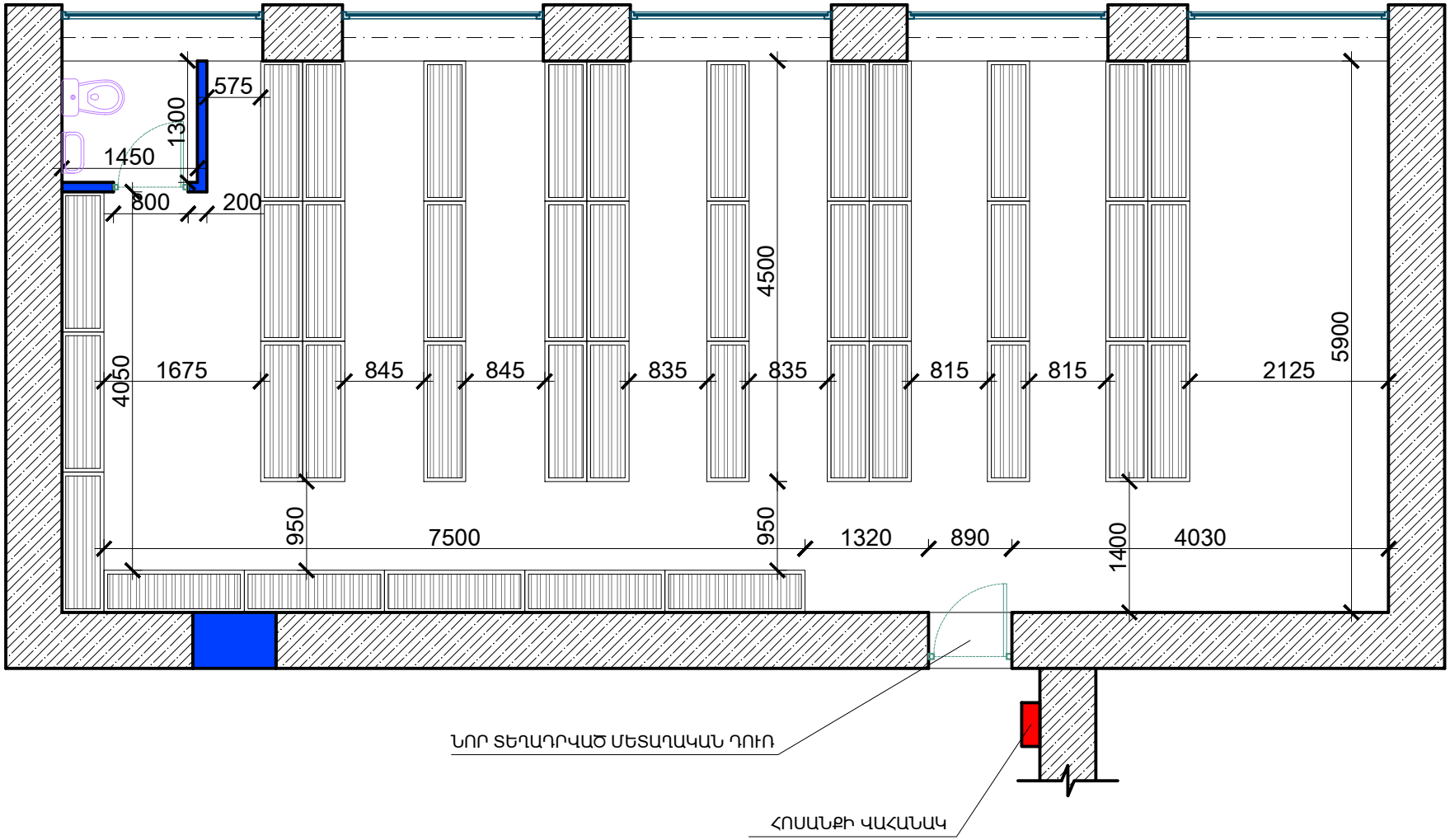

ՊԱՅՄԱՆԱԿԱՆ ՆՇԱՆՆԵՐ		
	ՆՈՐ ԻՐԱԿԱՆԱՑՎՈՂ ԳԻՊՍԱՍՏՎԱՐԱԹԹԵ ՄԻՁՆԱՊԱՏԵՐ	23.7 քմ.
	ՄԵՏԱՂԱԿԱՆ ԱՆԿՅՈՒՆԱԿՆԵՐՈՎ ԴԱՐԱԿԱՇԱՐ	41 հատ

ՃԱՐՏԱՐԱՊԵՏ	Ա. ՄԱՐՏԻՐՈՍՅԱՆ		«ՔԲԿ» ՊՈԱԿ-ի տարածքի ներքին պատերի, մանրահատակի ապամոնտաժման, նեքին վերանորոգման, նոր օդափոխության համակարգի լարանցման իրականացման աշխատանքների ՆԱԽԱԳԻԾ-ՆԱԽԱՀԱՇԻՎ			
			ՃԱՐՏ.ՇԻՆ.ՄԱՍ	ՓՈՒԼ	ԹԵՐԹ	ԹԵՐԹԵՐ
				Ա.Ն.	7	
«ԷՅ ՎԻ ԷՆ ԳՐՈՒՊ » ՍՊԸ ՏՆՕՐԵՆ Գ. ԲԵՁԻՐՋՅԱՆ			ՀԱՏԱԿԱԳԻԾ / նախատեսվող /			

ՄԵՏԱՂԱԿԱՆ ԴԱՐԱԿԱՇԱՐ

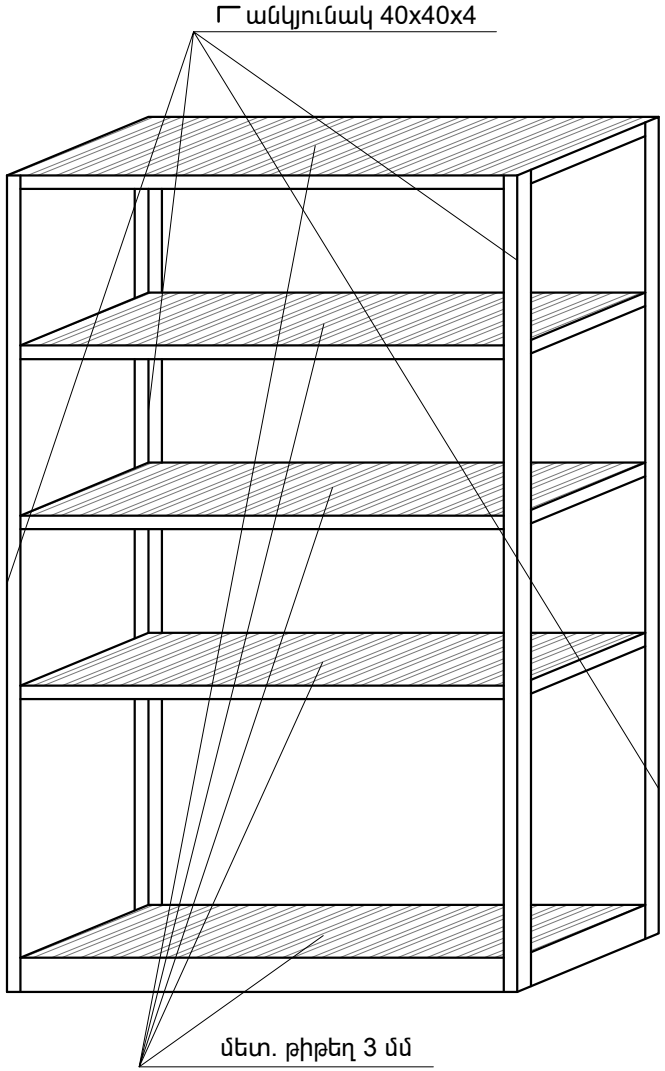

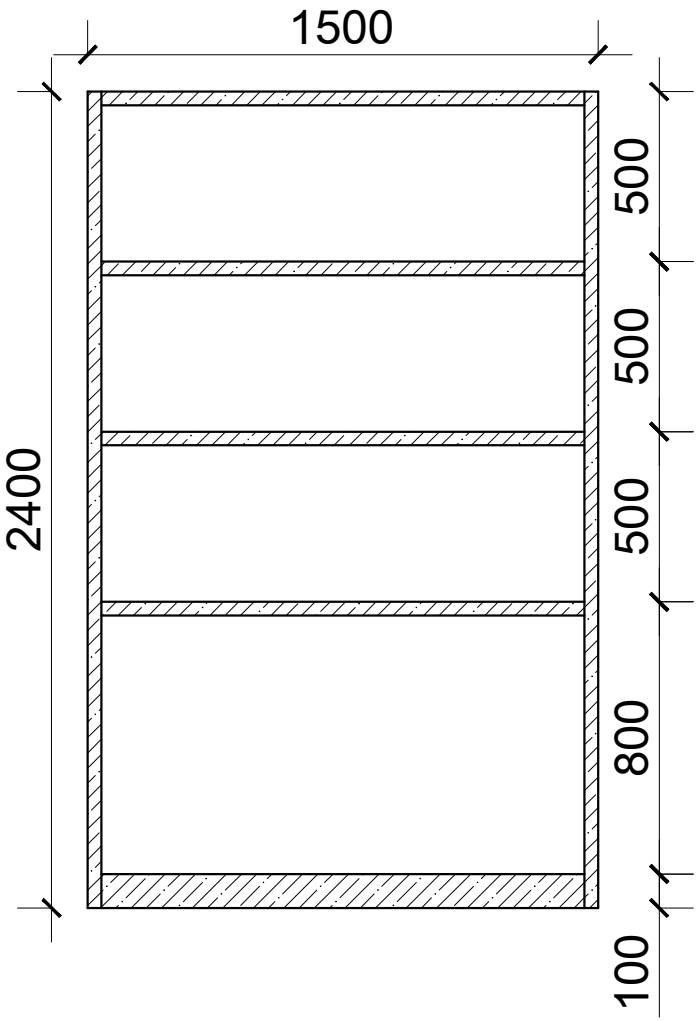

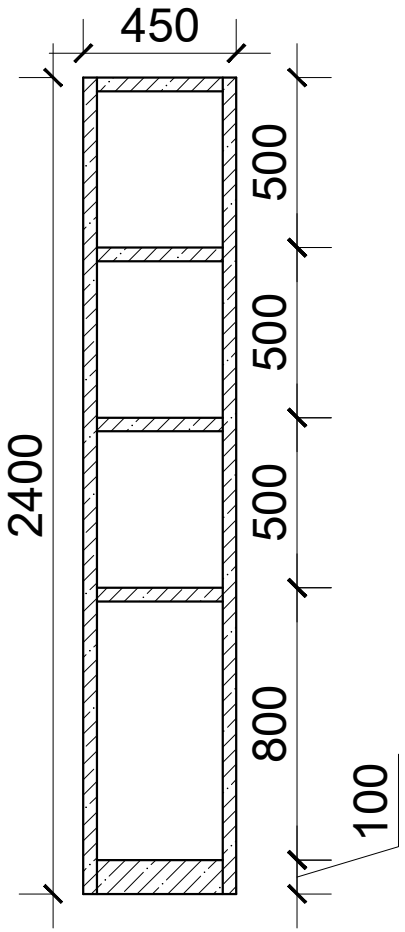

ՄԱՍՆԱԳԻՐ ՄԵԿ ԴԱՐԱԿԱՇԱՐԻ ՀԱՄԱՐ

ԴԻՐՔ N N	ԱՆՎԱՆՈՒՄԸ	ՔԱՆԱԿ
1	Г անկյունակ 40x40x4	29.1 գմ.
2	մետ. թիթեղ 3 մմ	3.38 քմ.
3	մետաղական մասերի երկտակ յուղաներկում	9.312 քմ.
ԸՆԴՀԱՆՈՒՐ 41 ՀԱՏ		

ՃԱՐՏԱՐԱՊԵՏ	Ա. ՄԱՐՏԻՐՈՍՅԱՆ		«ՔԲԿ» ՊՈԱԿ-ի տարածքի ներքին պատերի, մանրահատակի ապամոնտաժման, նեքին վերանորոգման, նոր օդափոխության համակարգի լարանցման իրականացման աշխատանքների ՆԱԽԱԳԻԾ-ՆԱԽԱՀԱՇԻՎ		
			ՃԱՐՏ.ՇԻՆ.ՄԱՍ	ՓՈՒԼ	ԹԵՐԹ	ԹԵՐԹԵՐ
				Ա.Ն.	8	
«ԷՅ ՎԻ ԷՆ ԳՐՈՒՊ » ՍՊԸ ՏՆՕՐԵՆ Գ. ԲԵՁԻՐՋՅԱՆ			ՄԵՏԱՂԱԿԱՆ ԴԱՐԱԿԱՇԱՐ		

ՀԱՏԱԿԻ ՀԱՏԱԿԱԳԻԾ

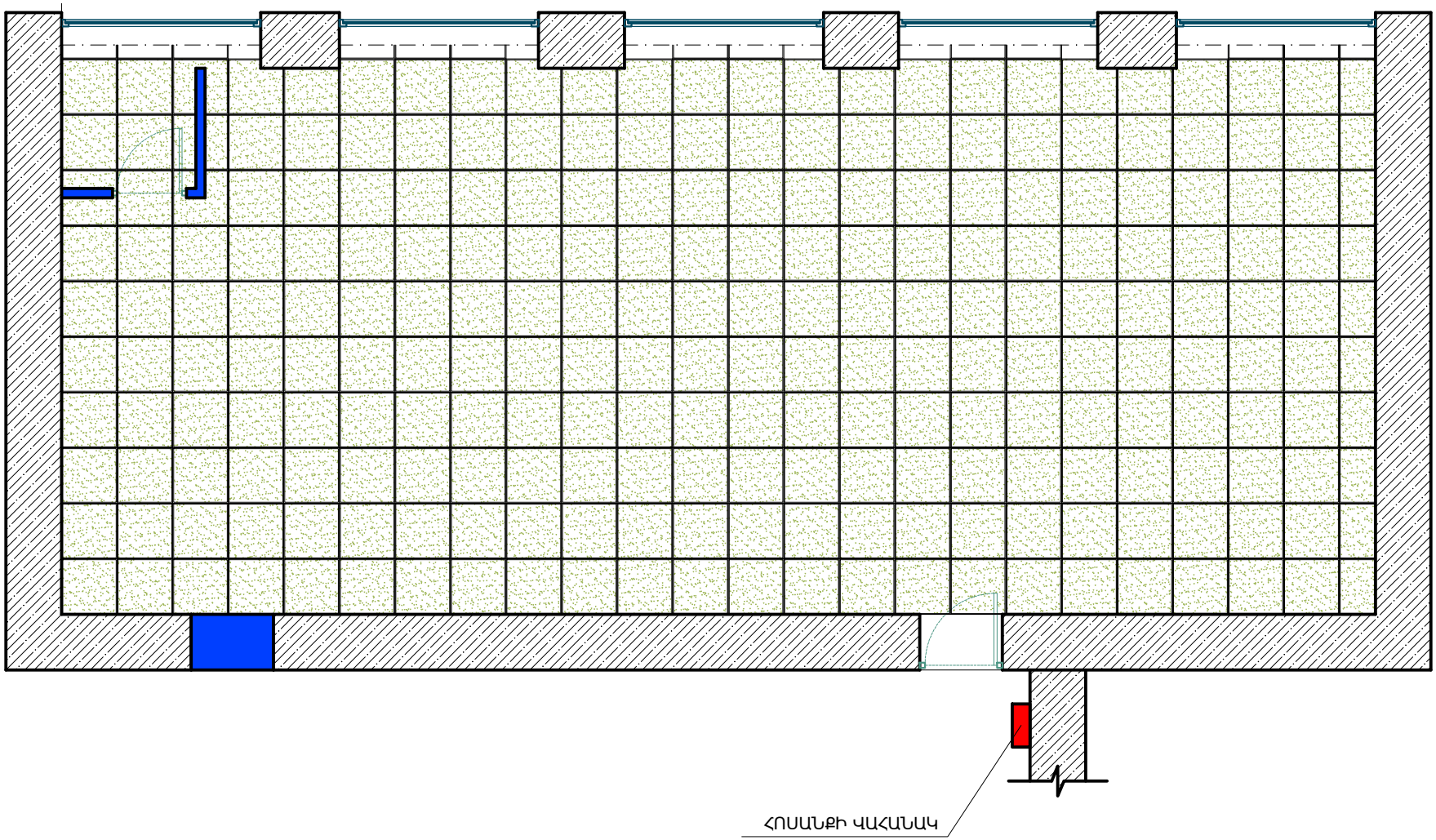

ՊԱՅՄԱՆԱԿԱՆ ՆՇԱՆՆԵՐ		
	600X600 ՊՐԵՍԳՐԱՆԻՏ	87.26 քմ.
	ՊՐԵՍԳՐԱՆԻՏԵ ՇՐԻՇԱԿ 100մմ	54.3 գծ.

ՃԱՐՏԱՐԱՊԵՏ	Ա. ՄԱՐՏԻՐՈՍՅԱՆ		«ՔԲԿ» ՊՈԱԿ-ի տարածքի ներքին պատերի, մանրահատակի ապամոնտաժման, նեքին վերանորոգման, նոր օդափոխության համակարգի լարանցման իրականացման աշխատանքների ՆԱԽԱԳԻԾ-ՆԱԽԱՀԱՇԻՎ		
			ՃԱՐՏ.ՇԻՆ.ՄԱՍ	ՓՈՒԼ	ԹԵՐԹ	ԹԵՐԹԵՐ
				Ա.Ն.	9	
«ԷՅ ՎԻ ԷՆ ԳՐՈՒՊ » ՍՊԸ ՏՆՕՐԵՆ Գ. ԲԵՁԻՐՋՅԱՆ			ՀԱՏԱԿԻ ՀԱՏԱԿԱԳԻԾ		

ՀՈՍԱՆՔԻ ԳԾԱԳԻՐ

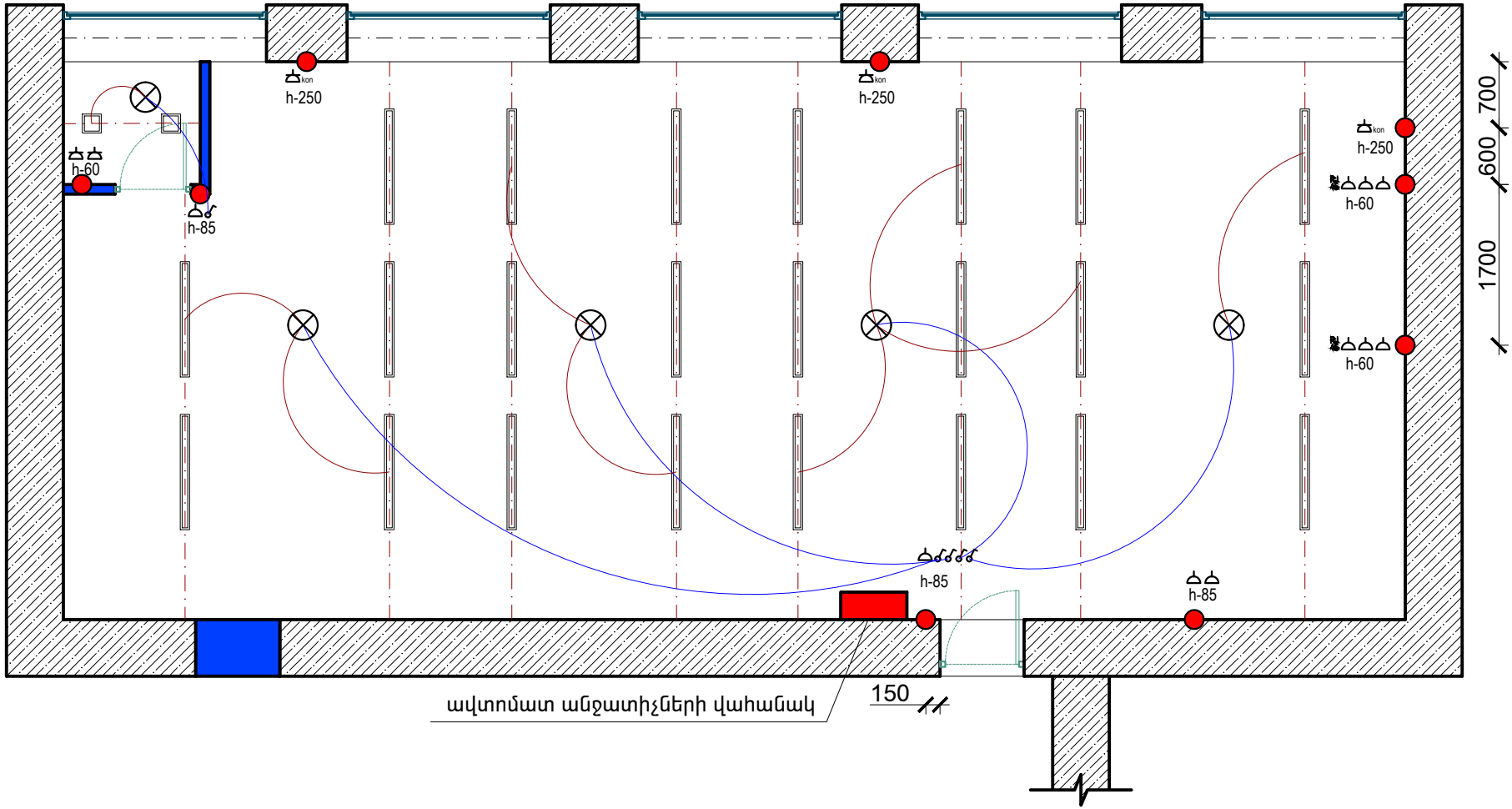

	ՊԱՅՄԱՆԱԿԱՆ ՆՇԱՆՆԵՐ	
	LED էներգախնայող լամպեր 100x100	2 հատ
	LED էներգախնայող լամպեր 120x80	23 հատ
	Վարդակ	10 հատ
	Միաբևեռ Անջատիչ	5 հատ
	Վարդակ Հողանցումով	5 հատ

			«ՔԲԿ» ՊՈԱԿ-ի տարածքի ներքին պատերի, մանրահատակի ապամոնտաժման, նեքին վերանորոգման, նոր օդափոխության համակարգի լարանցման իրականացման աշխատանքների ՆԱԽԱԳԻԾ-ՆԱԽԱՀԱՇԻՎ			
	ՃԱՐՏԱՐԱՊԵՏ	Ա. ՄԱՐՏԻՐՈՍՅԱՆ		ՃԱՐՏ.ՇԻՆ.ՄԱՍ	ՓՈՒԼ	ԹԵՐԹ	ԹԵՐԹԵՐ
					Ա.Ն.	10	
	«ԷՅ ՎԻ ԷՆ ԳՐՈՒՊ » ՍՊԸ ՏՆՕՐԵՆ Գ. ԲԵՁԻՐՋՅԱՆ			ՀԱՏԱԿԻ ՀԱՏԱԿԱԳԻԾ			

ՀՈՍԱՆՔԻ ԳԾԱԳԻՐ 2

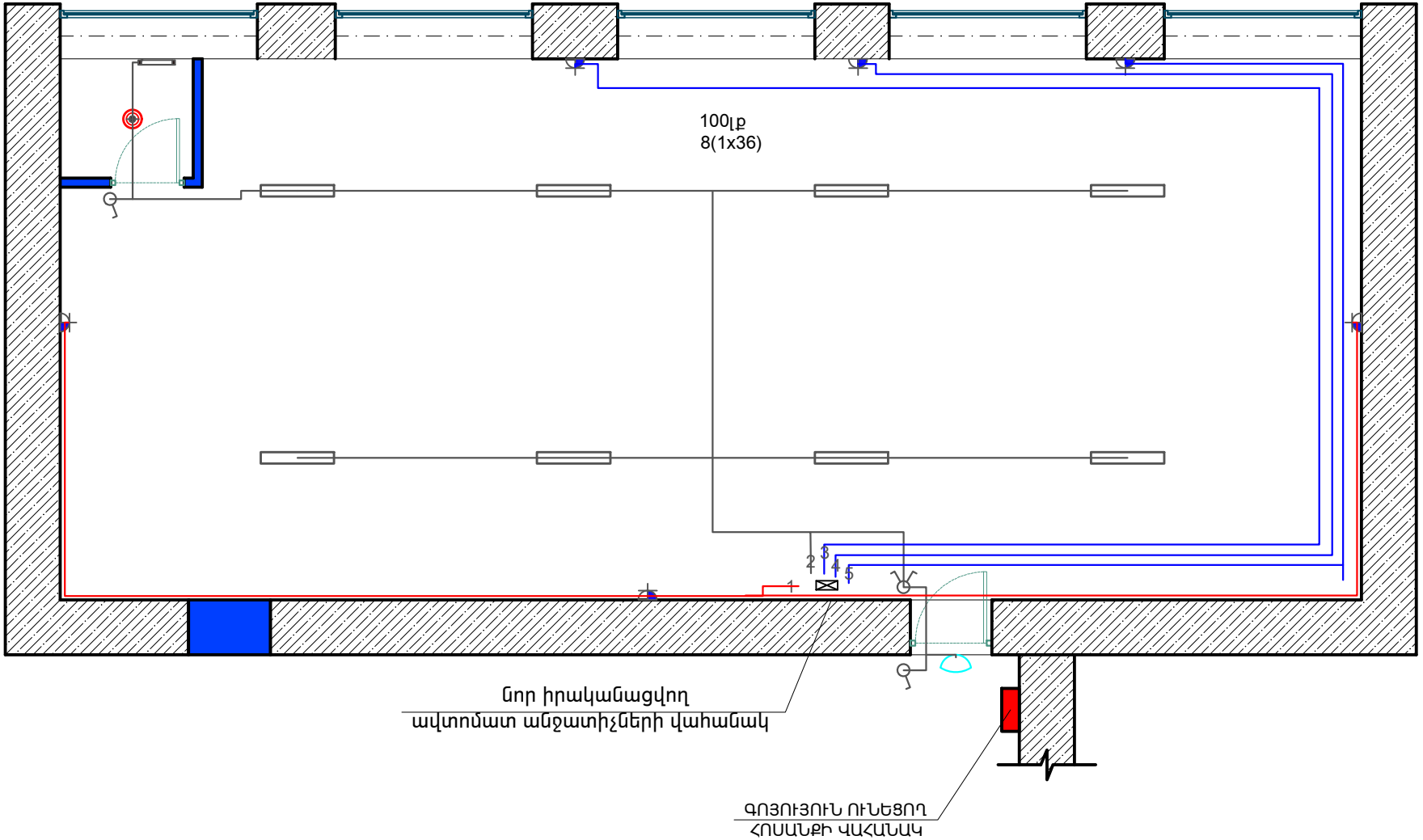

AVN GROUP			«ՔԲԿ» ՊՈԱԿ-ի տարածքի ներքին պատերի, մանրահատակի ապամոնտաժման, նեքին վերանորոգման, նոր օդափոխության համակարգի լարանցման իրականացման աշխատանքների ՆԱԽԱԳԻԾ-ՆԱԽԱՀԱՇԻՎ			
	ՃԱՐՏԱՐԱՊԵՏ	Ա. ՄԱՐՏԻՐՈՍՅԱՆ		ԾԱՐՏ.ՇԻՆ.ՄԱՍ	ՓՈՒԼ	ԹԵՐԹ	ԹԵՐԹԵՐ
					Ա.Ն.	11	
	«ԷՅ ՎԻ ԷՆ ԳՐՈՒՊ » ՍՊԸ ՏՆՕՐԵՆ Գ. ԲԵՁԻՐՋՅԱՆ			ՀՈՍԱՆՔԻ ԳԾԱԳԻՐ 2		

ԼԿ1,ԼԿ2 վահանների հաշվարկային սխեմա

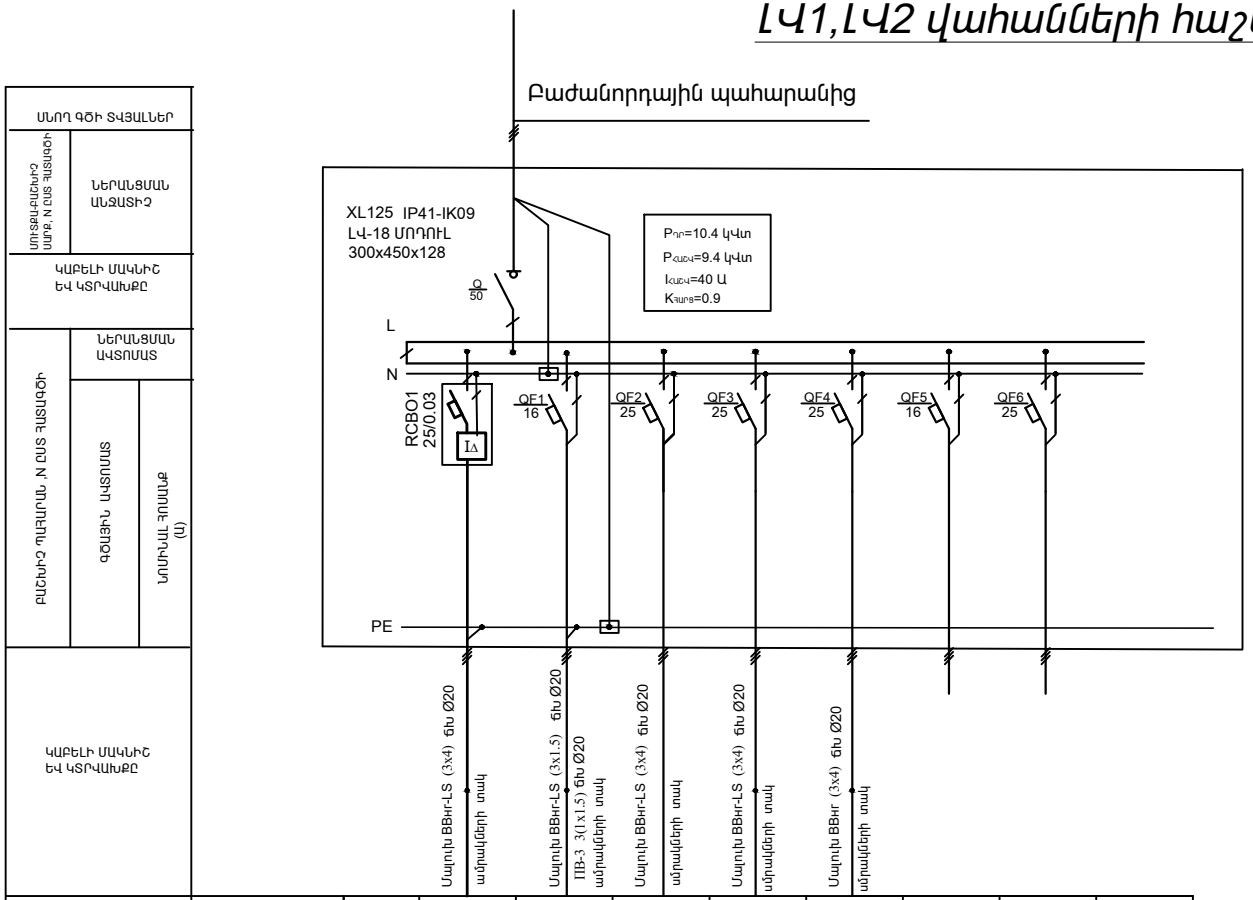

ԷԼԵԿՏՐԱԿԱՆԴՐԻՉ										
	ՍՊԱՌՈՒՅՑԻ ԱՆՎԱՆՈՒՄԸ		ՎԱՐՈՒՄԱԿԱՅԻՆ ԽՄԻՄ	ԼՈՒՍԱՎՈՐՈՒԹՅՈՒՆ	Օդորակիչ	Օդորակիչ	Օդորակիչ	ՏՈՒՀՈՒՍ	ՏՈՒՀՈՒՍ	
	ԽՄԲԻ ՀԱՄԱՐՆ ԸՍՏ ՀԱՏԱԿԱԳԾԻ		1	2	3	4	5	6	7	
	Pդր.(կՎՏ)		1.0	0.4	3	3	3			
	Iհաշվ.(Ա)		4.4	1.8	1.13	13.1	13.1			
	ԱՎՏՈՄԱՏ ԱՆՋԱՏԻՉ			TX16Ա LEGRAND	TX 25Ա LEGRAND	TX 25Ա LEGRAND	TX 25Ա LEGRAND	TX 16Ա LEGRAND	TX 25Ա LEGRAND	
	ԴԻՖԵՐԵՆՑԻԱԼ ՀՈՍԱՆՔԻ ԱՆՋԱՏԻՉ		25Ա,30մԱ LEGRAND							

AVN GROUP	ՃԱՐՏԱՐԱՊԵՏ	Ա. ՄԱՐՏԻՐՈՍՅԱՆ		«ՔԲԿ» ՊՈԱԿ-ի տարածքի ներքին պատերի, մանրահատակի ապամոնտաժման, նեքին վերանորոգման, նոր օդափոխության համակարգի լարանցման իրականացման աշխատանքների ՆԱԽԱԳԻԾ-ՆԱԽԱՀԱՇԻՎ		
				ՃԱՐՏ.ՇԻՆ.ՄԱՍ	ՓՈՒԼ	ԹԵՐԹ	ԹԵՐԹԵՐ
					Ա.Ն.	12	
	«ԷՅ ՎԻ ԷՆ ԳՐՈՒՊ » ՍՊԸ ՏՆՕՐԵՆ Գ. ԲԵՁԻՐՋՅԱՆ			ԼԿ1,ԼԿ2 վահանների հաշվարկային սխեմա		

ԳԾԱԳՐԵՐԻ ԱՆՎԱՆԱՑՈՒՑԱԿ			
ՀՀ	ԱՆՎԱՆՈՒՄ	ԹԵՐԹ	ԾԱՆՈԹՈՒԹ
1	Ընդհանուր տվյալներ: Բացատրագիր	էՏ - 1	
2	Մասնագիր	էՏ - 2	
3	ԼՎ վահանի հաշվարկային սխեմա	էՏ - 3	
4	Խմբային ցանց	էՏ - 4	

ԲԱՑԱՏՐԱԳԻՐ

Նախագիծը կատարված է ճարտարապետաշինարարական գծագրերի հիման վրա, ինչպես նաև ՀՀ-ում գործող նորմատիվային փաստաթղթերի հիման վրա:

Նախագծի ծավալներուն ընդգրկված են

- լուսավորության ցանց
- Ուժային ցանց

Նախագծով չի դիտարկվում արտաքին էլեկտրամատակարարման գիծը:

Կառույցի հաշվարկային հզորությունը կազմում է 10.4կՎտ/12.2 կՎԱ:

Ներանցումը կատարվում ԼՎ վահանակում տեղադրված է միաֆազ անջատիչ-բաժանիչի միջոցով: Լուսավորության ղեկավարումը կատարվում է անջատիչների միջոցով, որոնք մոնտաժվում են դռան բռնակի կողմից հատակից 0,8մ բարձրության վրա:

Վարդակները մոնտաժվում են հատակից 1,1մ բարձրության վրա: Լուսավորության խմբային ցանցը նախատեսված է ВВГнг-LS(3x1.5) մալուխով իսկ սարքավորումների ցանցերը նախատեսված են ВВГнг-LS(3x4) մալուխով անցկացված պատերի վրայով ամրակների միջոցով: Վարդակային ցանցի խմբի սնող գծի վրա նախատեսված է դիֆերենցիալ հոսանքի ավտոմար անջատիչ:

Վահանակը ենթակա է մոնտաժման 1,5մ բարձրության վրա :

Որպես պաշտպանիչ միջոց նախագծում օգտագործված է TN - C - S համակարգը: Ներանցվող կաբելների PEN ջիղը բաժանվում են N (մեկուսացված) և PE ջիղերին և վերջինս կրկնակի հողանցվում է:

	ՄԱՍՆԱԳԻՐ			
ՀՀ	ԱՆՎԱՆՈՒՄ	ՄԱԿՆԻՇ	Չ / Մ	ՔԱՆԱԿ
1	2	3	4	5
1	Պահարան դռնակով (ԼԿ) լուսավորության վահանների կոմ-պլեկտավորման համար 300*450*128 18 մոդ.XL125 IP41-IK09	Legrand	Հ	1
2	Անջատիչ-բաժանիչ միաբևեռ DPX- IS 50Ա	Legrand	Հ	1
3	Ավտոմատ անջատիչ միաբևեռ TX ™ 25Ա	Legrand	Հ	4
4	Ավտոմատ անջատիչ միաբևեռ TX ™ 16Ա	Legrand	Հ	2
5	Դիֆավտոմատ 25Ա 30 մԱ	Legrand	Հ	1
6	Լուսատու կախովի, առաստաղի IP44 1x8Վտ լուսադիոդային, սանհանգույցների համար		Հ	1
7	Լուսատու լուսադիոդային,սանհանգույցներում, հայելու վերևում, 1,8 նիշի վրա տեղադրելու համար IP44 1x5Վտ		Հ	1
8	Լուսատու լուսադիոդային, պատի, IP54 1x14Վտ 1091Լմ 4000Կ		Հ	1
9	Լուսատու առաստաղի լուսադիոդային լամպերով IP54 1x36Վտ 4200Լմ 3950Կ 1195*180*55		Հ	8
10	Անջատիչ մեկստեղնավոր		Հ	2
11	Անջատիչ երկստեղնավոր		Հ	1
12	Վարդակ հողանցիչով 10Ա 220Վ IP44 կափարիչով		Հ	6
13	Մալուխ ВВГнг-LS(3x1.5)		Մ	40
14	Մալուխ ВВГнг-LS(3x4)		Մ	120
15	Հաղորդալար պղնձե ջղերով 1.5մմ	ПВ-3	Մ	18
16	Ճկախողովակ չայրվող PVC 20մմ տրամագծով		Մ	166
17				

ՊԱՅՄԱՆԱԿԱՆ ՆՇԱՆՆԵՐ

- ԼՎ Խմբային վահան
- Լուսատու առաստաղի լուսադիոդային լամպերով IP54 1x36Վտ 4200Լմ 3950Կ 1195*180*55
- Լուսատու կախովի, առաստաղի IP44 1x8Վտ լուսադիոդային, սանհանգույցների համար
- Լուսատու լուսադիոդային,սանհանգույցներում, հայելու վերևում, 1,8 նիշի վրա տեղադրելու համար IP44 1x5Վտ
- Լուսատու լուսադիոդային, պատի, IP54 1x14Վտ 1091Լմ 4000Կ
- Անջատիչ մեկստեղնավոր
- Անջատիչ երկստեղնավոր
- Վարդակ հողանցիչով 10Ա 220Վ IP44 կափարիչով

AVN GROUP			«ՔԲԿ» ՊՈԱԿ-ի տարածքի ներքին պատերի, մանրահատակի ապամոնտաժման, նեքին վերանորոգման, նոր օդափոխության համակարգի լարանցման իրականացման աշխատանքների ՆԱԽԱԳԻԾ-ՆԱԽԱՀԱՇԻՎ			
	ՃԱՐՏԱՐԱՊԵՏ	Ա. ՄԱՐՏԻՐՈՍՅԱՆ		ՃԱՐՏ.ՇԻՆ.ՄԱՍ	ՓՈՒԼ	ԹԵՐԹ	ԹԵՐԹԵՐ
					Ա.Ն.	13	
	«ԷՅ ՎԻ ԷՆ ԳՐՈՒՊ » ՍՊԸ ՏՆՕՐԵՆ Գ. ԲԵՁԻՐՋՅԱՆ			ՀՈՍԱՆՔԻ ՄԱՍՆԱԳԻՐ ԲԱՑԱՏՐԱԳԻՐ			

ՕԴԱՓՈԽՈՒԹՅԱՆ ԳԾԱԳԻՐ

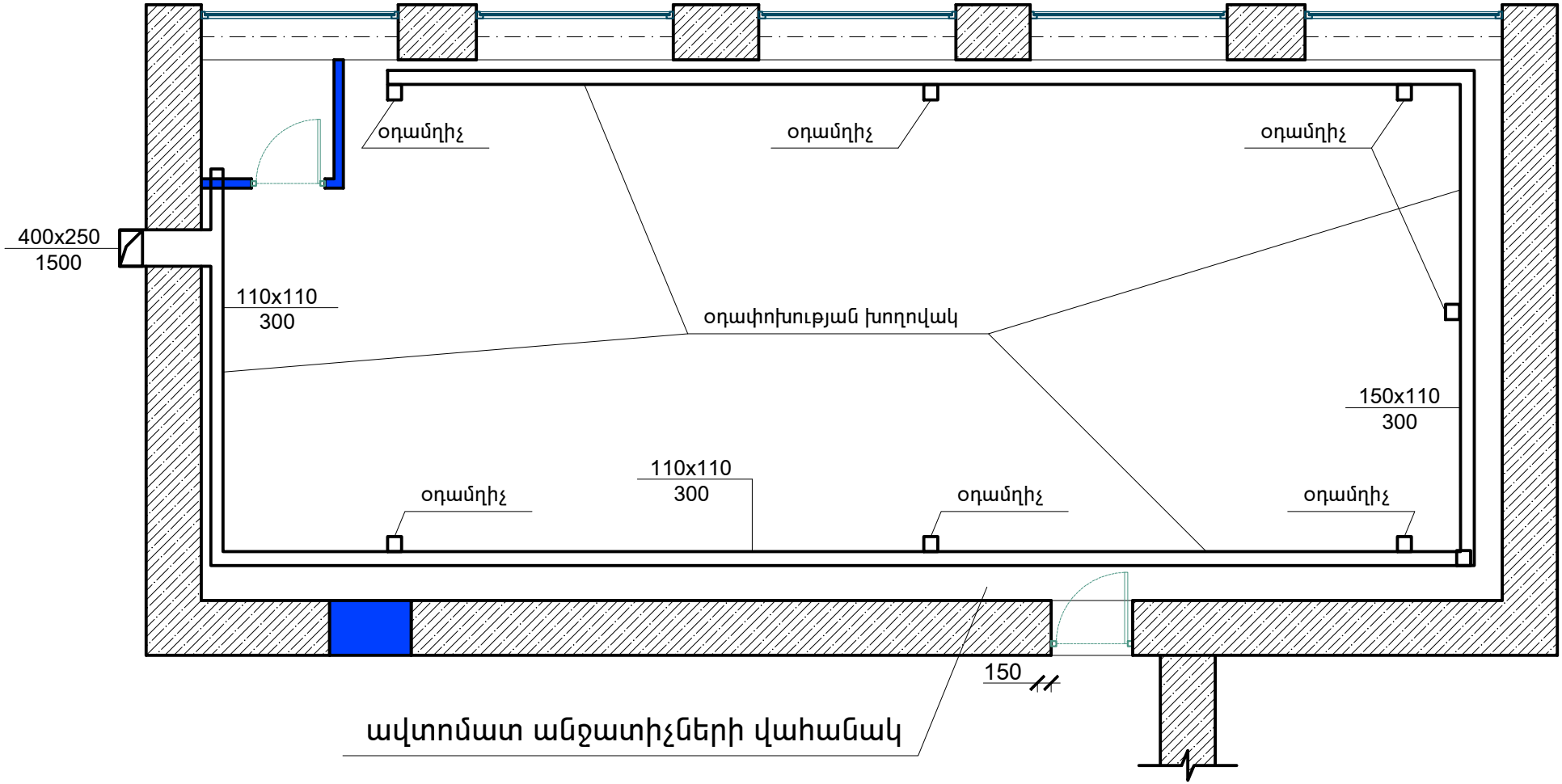

AVN GROUP			«ՔԲԿ» ՊՈԱԿ-ի տարածքի ներքին պատերի, մանրահատակի ապամոնտաժման, նեքին վերանորոգման, նոր օդափոխության համակարգի լարանցման իրականացման աշխատանքների ՆԱԽԱԳԻԾ-ՆԱԽԱՀԱՇԻՎ			
	ՃԱՐՏԱՐԱՊԵՏ	Ա. ՄԱՐՏԻՐՈՍՅԱՆ				
				ՃԱՐՏ.ՇԻՆ.ՄԱՍ	ՓՈՒԼ	ԹԵՐԹ	ԹԵՐԹԵՐ
					Ա.Ն.	14	
	«ԷՅ ՎԻ ԷՆ ԳՐՈՒՊ » ՍՊԸ ՏՆՕՐԵՆ Գ. ԲԵՁԻՐՋՅԱՆ			ՕԴԱՓՈԽՈՒԹՅԱՆ ԳԾԱԳԻՐ		